Կադաստրի
կոմիտե

ՀԱՇՎԱՌՄԱՆ (ՉԱՓԱԳՐՄԱՆ) ՏՎՅԱԼՆԵՐԻ ՄՈՒՏՔԱԳՐՄԱՆ ՏԵՂԵԿԱՆՔ

1. Սեփականատեր(ա.ա.հ)
Հայաստանի Հանրապետություն

2. Հասցե
Մարզ Սյունիք, համայնք Մեղրի, գյուղ Կարճևան, Մայրուղի փողոց 4 Մեղրու մաքսային կետ

3. Հիմնական միավոր
Սյունիքի մարզ, Մեղրի, գ.Կարճևան մայրուղի փողոց 4 4.9քմ տրամադրվող հատված

4.Չափագրված հողամասի
Կադաստրային ծածկագիր-

5. Որակավորում ունեցող անձ(ա.ա.հ)
ՎԱՂԻՆԱԿ ՀՈՎՀԱՆՆԻՍՅԱՆ ԱԾՈՏԻ

6. Որակավորման վկայականի համար, տրման ամիս, ամսաթիվ
0323 2014-02-26

7. Չափագրման տվյալների մուտքագրման ծածկագիր
2026K82MLJ

8. Մուտքագրման ամիս, ամսաթիվ
2026-06-02 17:25:53

9. Ձեռքբերված քարտեզի հատվածի ծածկագրեր

ՇԻՆՈՒԹՅՈՒՆՆԵՐԻ ՀԱՏԱԿԱԳԻԾ

Ձև 3

Սյունիք, Մեղրի, գ. Կարճևան մայրուղի փողոց 4

Մարզ, համայնք, հասցե

Կարծակալ	Հայաստանի Հանրապետություն
Պատվիրատու	Հայաստանի Հանրապետության պետական եկամուտների կոմիտե

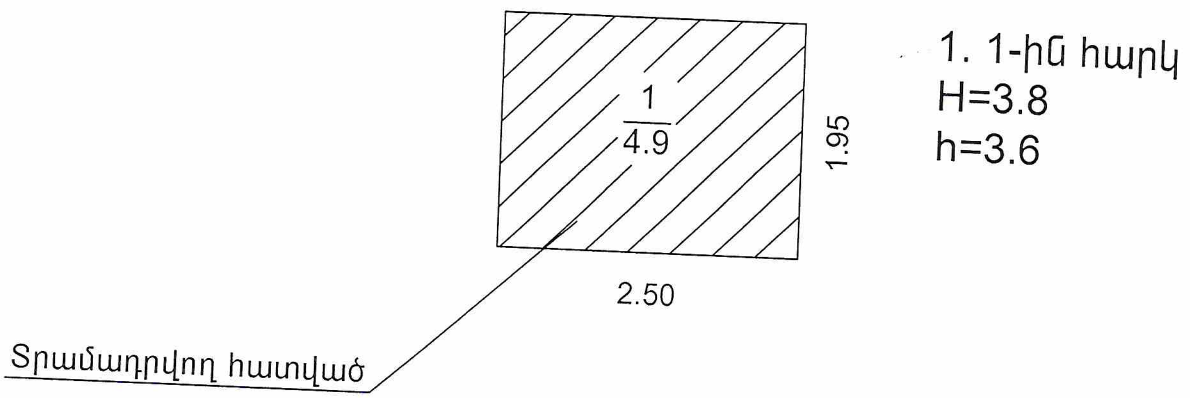

Լրացուցիչ նշումներ. հատակագծում շտրիխով նշված է տրամադրվող հատվածը:

Մասշտաբ 1:100		
Որակավորում ունեցող անձ		Վաղինակ Հովհաննիսյան
Որակավորման վկայականի համարը		0323
Ստորագրություն		
Իրավաբանական անձի անվանումը		Ա/Ձ ՏԱՐՈՆ ՎԱՐԴԱՆՅԱՆ ԱՐՏՈՒՐԻ
ՀՎՀՀ		67088635
Ստորագրություն		
ամիս ամսաթիվ	չափագրության	12.05.2026թ.
	հատակագծի կազմման	25.05.2026թ.

Կ.Տ.

Հավելված 1.5

ՇԻՆՈՒԹՅՈՒՆՆԵՐԻ ԲՆՈՒԹԱԳԻՐ

Մարզ Սյունիք, համայնք Մեղրի, գյուղ Կարճևան, Մայրուղի փողոց 4 Մեղրու մաքսային կետ

Մարզ, համայնք, հասցե

Հ/Հ	Հանձնարարականի համարը	Գործառնության տեսակը	Գլխավոր	Հարկադրական	Մակերես (քմ)		Ընդհանուր մակերես (մ)	Ծածկված մակերես (մ)	Հասցեագրման տարրերի	Տանիքի նյութ				Ավարտվածության աստիճան				Շինությունների կառուցման նյութի կամ կառուցվածքի տեսակը									Միջհարկային ծածկի նյութ		Արտաքին հարդարումն ըստ կողմերի				
					Օրինական	Ինքնակամ				Թիթեղ	Կղմինդր/Հեռֆեր/	Մետաղական	Այլ ջրամեկուսացում	Ամբողջ	Մինչև 50%	51%-80%	81% և ավելի	Հիմնականում	Հեռահարմարեցում	Բետոն	Տուֆ	Գերաժելեզոբետոն	Մետաղ	Աղյուս/ բլոկ/	Փայտ	Այլ, մասնաշինության տեսակը	Երակի/ մոնոլիտ	Գերաժելեզոբետոն	Շտուկատուր	Ջրամեկուսացված	Սվաղված	Ասֆալտապատված	Ներկված ցցուտ
1	2	3	4	5	6	7	8	9	10	11	12	13	14	15	16	17	18	19	20	21	22	23	24	25	26	27	28	29	30	31	32	33	34
1	Հասարակական	Գլխավոր մասնաշենք	1	2	4.90		3.60	17.64	ըստ կադ. գործի								V			V								V	4				

Շինությունների ընդհանուր մակերեսը (քմ)	Այդ թվում	
	Օրինական կառուցված (քմ)	Ինքնակամ կառուցված (քմ)
35	**36**	**37**
4.9	4.9	

ՇԵՆՔԻ ՀԱՏԱԿԱԳԻԾԸ

1:200
(մասշտաբը)

1 ԳԼԽԱՎՈՐ ՄԱՍՆԱՇԵՆՔԻ ԱՌԱՋԻՆ ՀԱՐԿ

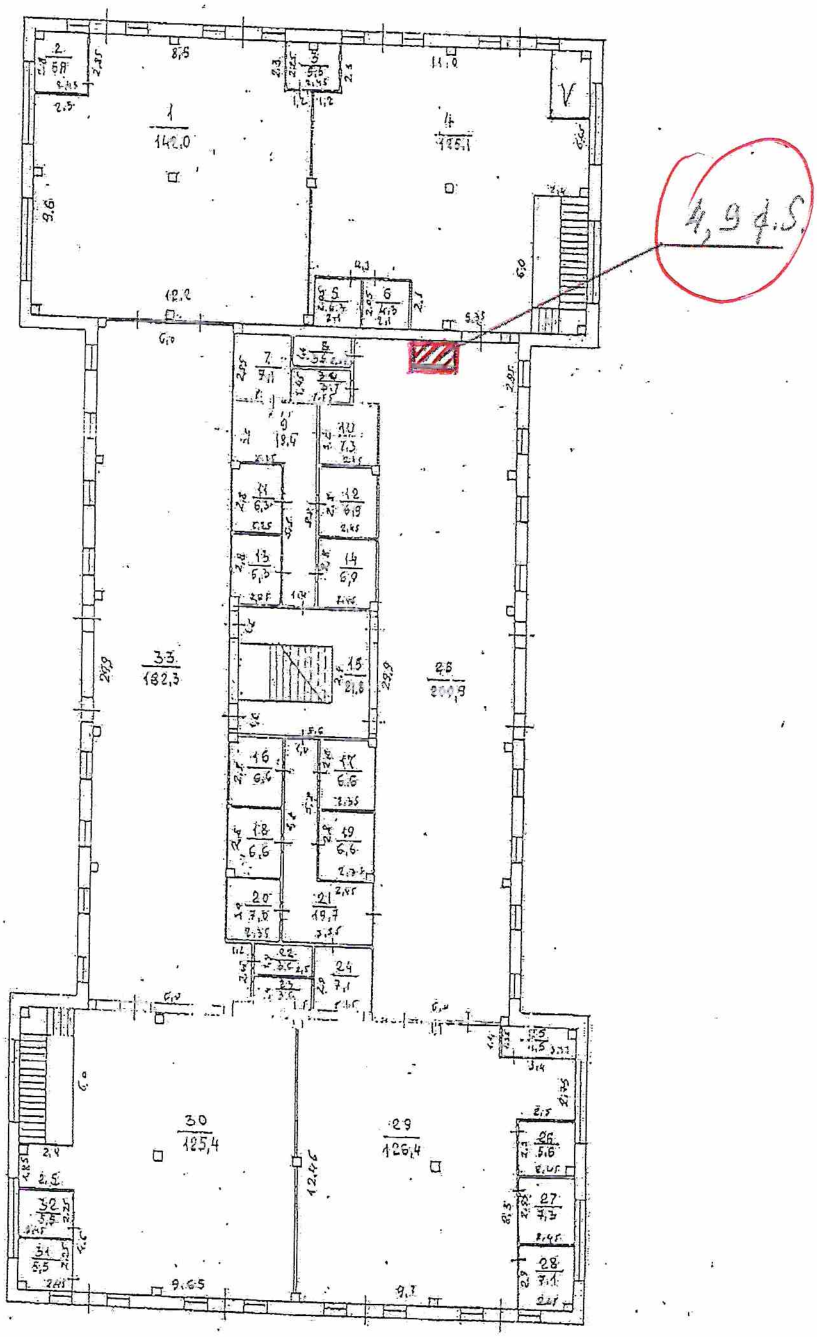

Կատարող ____________
(ստորագրություն)

Կադաստրի
կոմիտե

ՀԱՇՎԱՌՄԱՆ (ՉԱՓԱԳՐՄԱՆ) ՏՎՅԱԼՆԵՐԻ ՄՈՒՏՔԱԳՐՄԱՆ ՏԵՂԵԿԱՆՔ

1. Սեփականատեր(ա.ա.հ)
Հայաստանի Հանրապետություն

2. Հասցե
Մարզ Սյունիք, համայնք Մեղրի, գյուղ Կարճևան, Մայրուղի փողոց 4 Մեղրու մաքսային կետ

3. Հիմնական միավոր
Սյունիքի մարզ, Մեղրի, գ.Կարճևան մայրուղի փողոց 4 0.25քմ տրամադրվող հատված

4.Չափագրված հողամասի
Կադաստրային ծածկագիր-

5. Որակավորում ունեցող անձ(ա.ա.հ)
ՎԱՂԻՆԱԿ ՀՈՎՀԱՆՆԻՍՅԱՆ ԱԾՈՏԻ

6. Որակավորման վկայականի համար, տրման ամիս, ամսաթիվ
0323 2014-02-26

7. Չափագրման տվյալների մուտքագրման ծածկագիր
2026JN5PZ2

8. Մուտքագրման ամիս, ամսաթիվ
2026-06-02 17:30:38

9. Ձեռքբերված քարտեզի հատվածի ծածկագրեր

ՇԻՆՈՒԹՅՈՒՆՆԵՐԻ ՀԱՏԱԿԱԳԻԾ

Ձև 3

Սյունիք, Մեղրի, գ. Կարճևան մայրուղի փողոց 4

Մարզ, համայնք, հասցե

Վարձակալ	Հայաստանի Հանրապետություն
Պատվիրատու	Հայաստանի Հանրապետության պետական եկամուտների կոմիտե

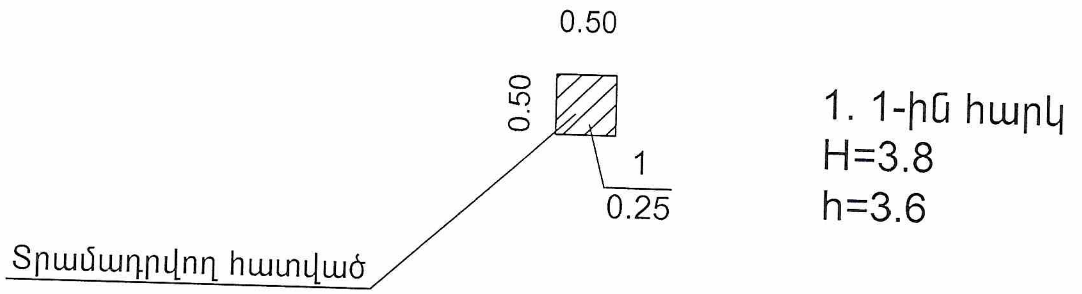

Լրացուցիչ նշումներ. հատակագծում շտրիխով նշված է տրամադրվող հատվածը:

Մասշտաբ 1:100			
Որակավորում ունեցող անձ			Վարդինակ Ռոմանինիսյան
Որակավորման վկայականի համարը			0823
Ստորագրություն			
Իրավաբանական անձի անվանումը			Ա/Ձ ՏԱՐՈՆ ՎԱՐԴԱՆՅԱՆ ԱՐՏՈՒՐԻ
ՀՎՀՀ			67088535
Ստորագրություն			
ամիս ամսաթիվ	չափագրության	12.05.2026թ.	
	հատակագծի կազմման	25.05.2026թ.	Կ.Տ.

Հավելված 1.5

ՇԻՆՈՒԹՅՈՒՆՆԵՐԻ ԲՆՈՒԹԱԳԻՐ

Մարզ Սյունիք, համայնք Մեղրի, գյուղ Կարճևան, Մայրուղի փողոց 4 Մեղրու մաքսային կետ

Մարզ, համայնք, հասցե

Հ/Հ	Հասարակական գործառնական գոտիավորման	Գործառնական գոտիավորման	Հարկ	Հարկայնություն	Սակերես (քմ)		Ընդհանուր մակերես (մ)	Ծավալ (մ3)	Հիմնական կառուցվածքի	Տանիքի նյութ				Ավարտվածության աստիճան				Շինությունների կառուցման նյութի կամ կառուցվածքի տեսակը									Միջհարկային ծածկի նյութ		Արտաքին հարդարումն ըստ կողմերի				
					Օրինական	Ինքնակամ				Թիթեղ	Ասբեստոցեմենտ/թիթեղ	Մետաղական	Այլ տարեկան նյութ	Մատակարար	Մինչև 50%	51%-80%	81% և ավելի	Հիմնականում	Հումքամշտարան, հեռահարաշտ	Բետոն	Տուֆ	Պարզեցված	Սեղան	Այլ տարեկան նյութ	Փայտ	Այլ, մեկ տարեկան	Երկաթ	Ալյումինե պրոֆիլ	Շտուկատուր	Զանգակագործ	Սվաղ	Սոսինգներ	Դրսից մշակված գիպսաստվար
1	2	3	4	5	6	7	8	9	10	11	12	13	14	15	16	17	18	19	20	21	22	23	24	25	26	27	28	29	30	31	32	33	34
1	Հասարակական	Գլխավոր մասնաշենք	1	2	0.25		3.60	0.90	ըստ կադ. գործի								V			V								V	4				

Շինությունների ընդհանուր մակերեսը (քմ)	Այդ թվում	
	Օրինական կառուցված (քմ)	Ինքնակամ կառուցված (քմ)
35	**36**	**37**
0.25	0.25	

ՇԵՆՔԻ ՀԱՏԱԿԱԳԻԾԸ

1:200
(մասշտաբը)

4 ԳԼԽԱՎՈՐ ՄԱՍՆԱՇԵՆՔԻ ԱՌԱՋԻՆ ՀԱՐԿ

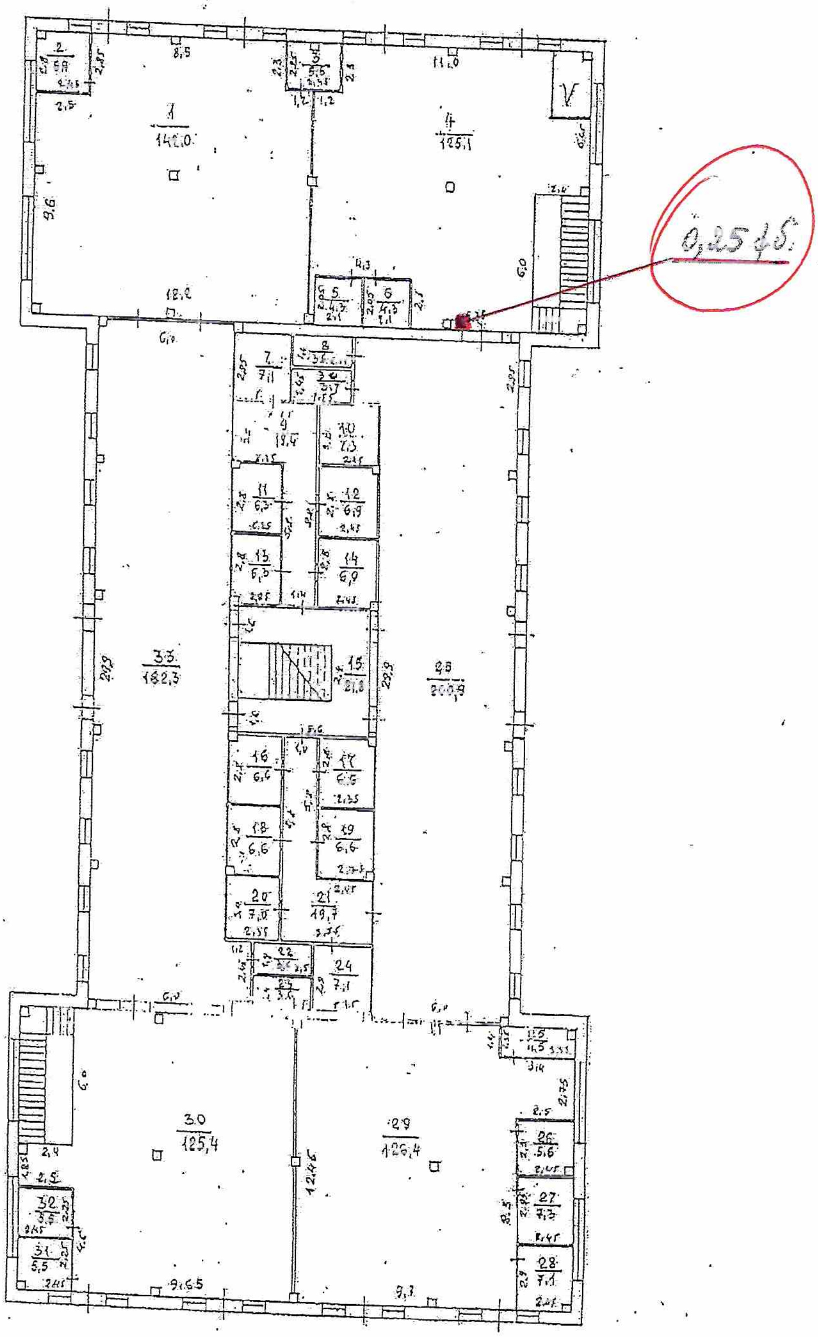

Կատարող ________
(ստորագրությունը)